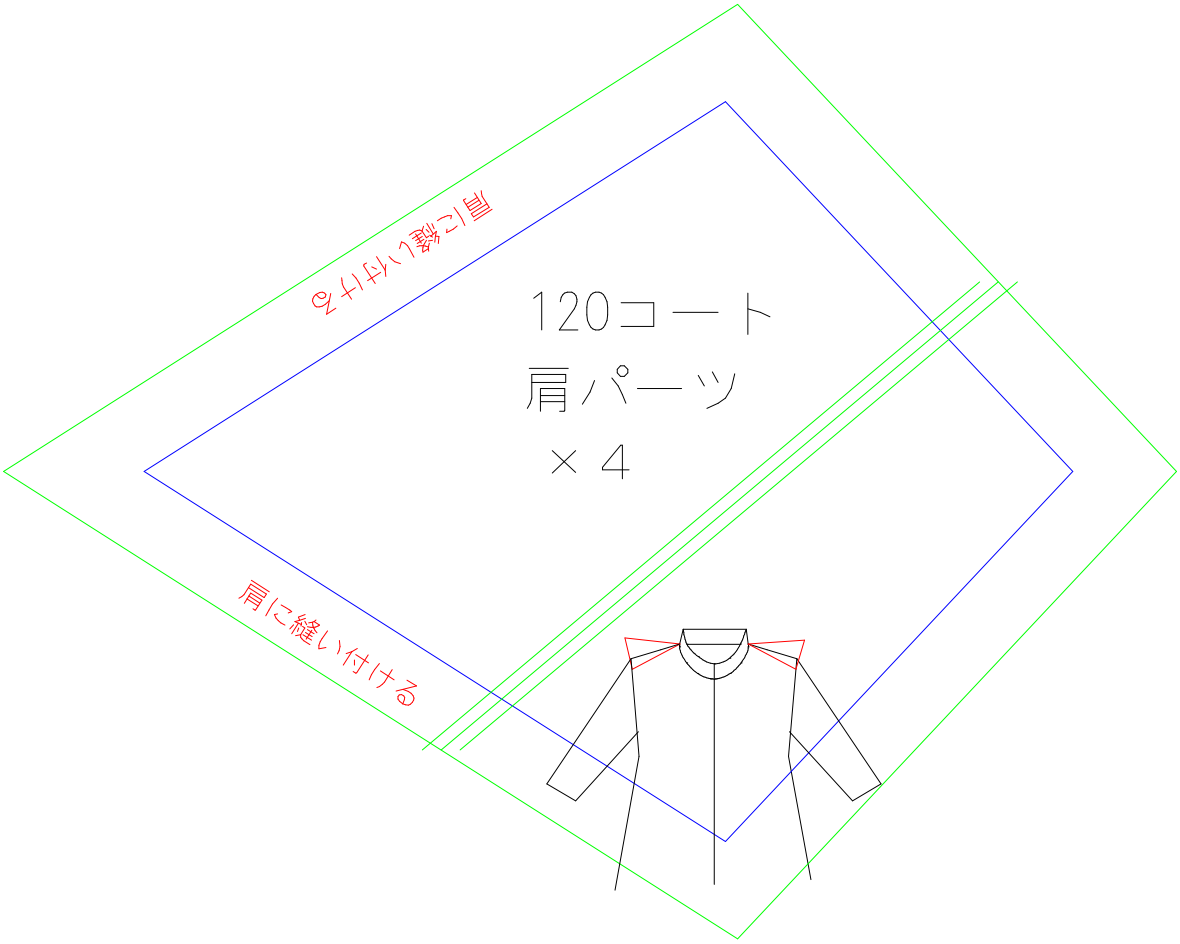
肩に縫い付ける
120コート
肩パーツ
×４
肩に縫い付ける